SERVICE UND LEISTUNG

STRAUB ROHRKUPPLUNG

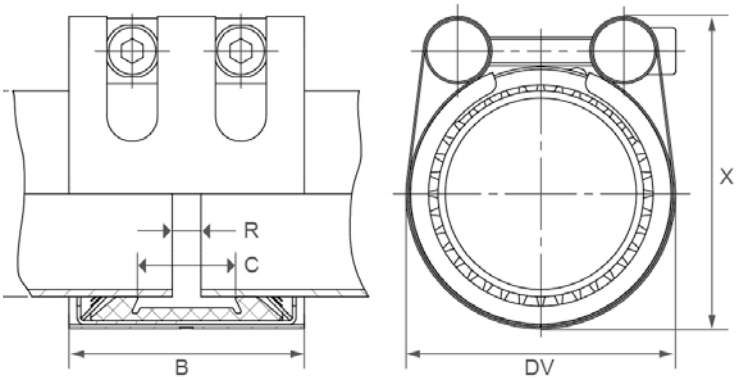

SCHNELL, EINFACH UND ZUVERLÄSSIG

STRAUB-GRIP Ø 26,9 – 219,1 mm mit EPDM oder NBR Dichtungen

AD in mm	Spannbereich in mm	PS in bar	Gewinde M...	Artikel Nr. EPDM	Artikel Nr. NBR
26,9	26,4 – 27,4	58	8	STRLE26	
33,7	33,2 – 34,2	39	8	STRLE33	
42,4	41,9 – 42,9	33	8	STRLE42	
48,3	47,8 – 48,8	28	8	STRLE48	STRLN48
60,3	59,7 – 60,9	23	8	STRLE60	STRLN60
76,1	75,3 – 76,9	35	10	STRLE76	STRLN76
88,9	88,0 – 89,8	26	10	STRLE88	STRLN88
108,0	106,9 – 109,1	22	10	STRLE108	
114,3	113,2 – 115,4	22	10	STRLE114	STRLN114
168,3	166,6 – 170,0	16	12	STRLE168	STRLN168
219,1	216,9 – 221,3	16	12	STRLE219	STRLN219

straub
the original

Technik-, Produkt- und Modelländerungen sowie Irrtümer vorbehalten. Farbabweichungen sind aus drucktechnischen Gründen nicht auszuschließen.
HINWEIS: Unser Sortiment ist größer als unser Lager. Die hier dargestellten Produkte sind teilweise bei uns vorrätig, teilweise kurzfristig auf Bestellung lieferbar.